MADISON Wannen-Vierlochbatterie für Wannenrand- bzw. Fliesenrandmontage - Platin

MADISON

27 502 360 Produktversion ab 31.07.2009

- Auslauf: runder luftangereicherter Strahl
- Durchfluss Auslauf max. 23 l/min
- Handbrause: COMPACT RAIN, Durchfluss max. 6,8 l/min (bei 3 Bar)
- Schlauchbrausegarnitur mit Antikalk-System
- Ausladung 225 mm
- automatische Umstellung Wanne/Brause
- Armaturenhöhe 185 mm
- Höhe bis Luftsprudler 140 mm
- Bohrungsdurchmesser Seitenventil 32 mm
- Bohrungsdurchmesser Auslauf 32 mm
- Bohrungsdurchmesser Schlauchbrausegarnitur 32 mm
- Rosette für Schlauchbrausegarnitur Ø 55 mm
- Rosette für Seitenventil Ø 55 mm
- Metallbrauseschlauch 1750 mm mit integriertem Verdrehschutz

Eigensicher gegen Rückfließen.

Platin	27 502 360-08
Chrom	27 502 360-00
Platin gebürstet	27 502 360-06
Messing (23kt Gold)	27 502 360-09
Messing gebürstet (23kt Gold)	27 502 360-28
Dark Brass gebürstet	27 502 360-39
Dark Platinum gebürstet	27 502 360-99

Empfohlenes Zubehör

Perfecto Montagesystem - 12 614 970 90

Empfohlenes Zubehör

Zierkappen für Perfecto - Platin 12 801 970-08
●1 Paar

MADISON Wannen-Vierlochbatterie für Wannenrand- bzw. Fliesenrandmontage - Platin

27 502 360 Produktversion ab 31.07.2009

mm [inches]

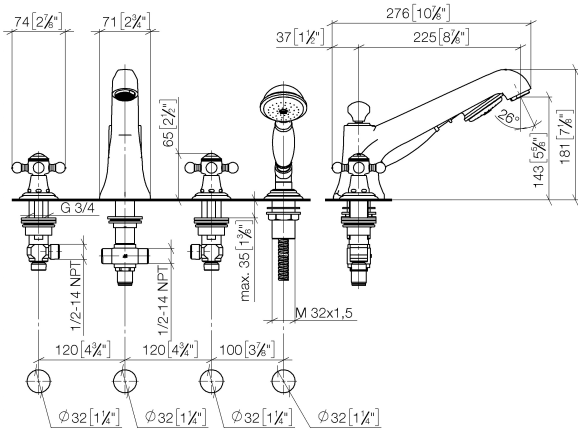

Durchflussdiagramm

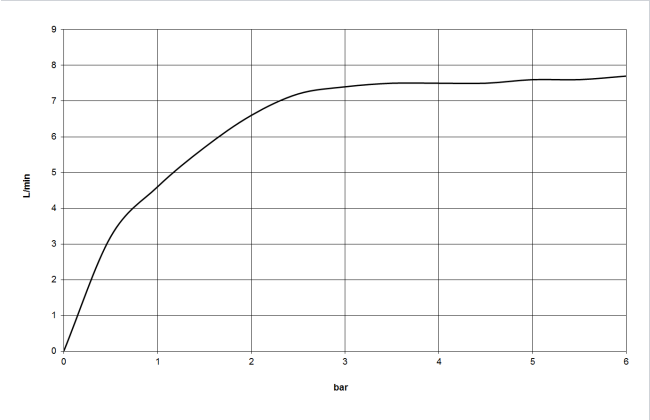

Codes & Standards

DIN 4109	EN 1717	ISO 3822	Ü-Zeichen

MADISON Wannen-Vierlochbatterie für Wannenrand- bzw. Fliesenrandmontage - Platin

27 502 360 Produktversion ab 31.07.2009

Zertifikate und Nachhaltigkeit

LGA_8	Belgaqua_21-380-2

MADISON Wannen-Vierlochbatterie für Wannenrand- bzw. Fliesenrandmontage - Platin

27 502 360 Produktversion ab 31.07.2009

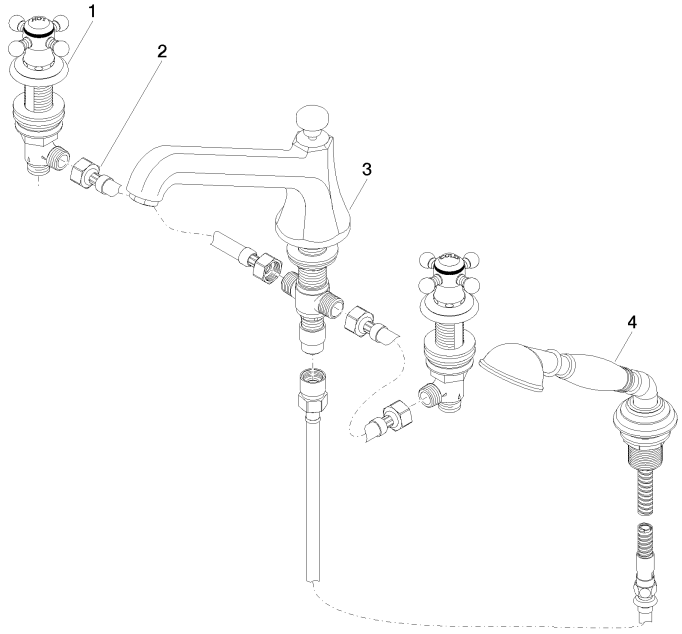

Ersatzteilstückliste

Nr.	Artikelnummer	Benennung	Verbaumenge	Lieferzeit
3	13 502 380-08	Auslauf	1,00	60
1	20 000 360-08	MADISON Seitenventil , rechtsschließend , kalt oder warm - Platin	2,00	-
	Ersatzteil nicht mehr bestellbar, bitte bestellen Sie den Nachfolgeartikel			
2	12 502 970 90	Druckschlauch 1/2" x 1/2" x 400 mm -	2,00	2
4	27 703 360-08	MADISON Schlauchbrausegarnitur für Wannenrand- bzw. Fliesenrandmontage - Platin	1,00	-
	Ersatzteil nicht mehr bestellbar, bitte bestellen Sie den Nachfolgeartikel			