# Regenbrause mit Wandanbindung 300 x 240 mm - Messing gebürstet (23kt Gold)

28 765 980 Produktversion ab 3/13/2017

- Ausladung 450 mm
- Regenbrause 300 x 240 mm
- PURE RAIN, Durchfluss max. 20 l/min (bei 3 Bar)
- Funktion ab: 12 l/min
- Rosette 60 x 60 mm
- Anschluss 1/2"
- mit Antikalk-System
- mit Leerlauf-Funktion

Produktänderung zum 1.4.2024: Durchfluss max. 20l/min

| | |
|---|---|
| Messing gebürstet (23kt Gold) | 28 765 980-28 |
| Chrom | 28 765 980-00 |
| Platin gebürstet | 28 765 980-06 |
| Platin | 28 765 980-08 |
| Light Gold gebürstet | 28 765 980-27 |
| Schwarz matt | 28 765 980-33 |
| Chrom gebürstet | 28 765 980-93 |
| Dark Platinum gebürstet | 28 765 980-99 |

## Empfohlenes Zubehör

**UP-Wandwinkel -** 35 085 970 90
- Min. Einbautiefe mm
- Max. Einbautiefe mm

# Regenbrause mit Wandanbindung 300 x 240 mm - Messing gebürstet (23kt Gold)

28 765 980 Produktversion ab 3/13/2017

mm [inches]

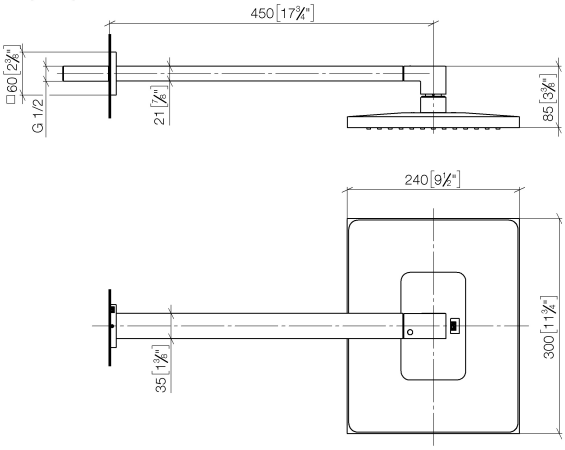


## Durchflussdiagramm

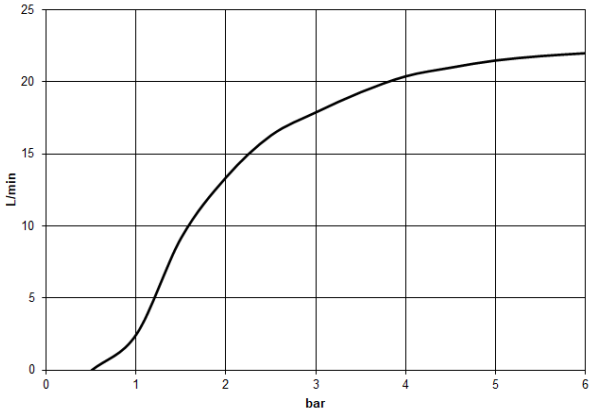


## Codes & Standards

| | | | |
|---|---|---|---|
| DIN 4109 | ISO 3822 | Scottish Water Byelaws | UK Water Supply Regulations |

Ü-Zeichen

# Regenbrause mit Wandanbindung 300 x 240 mm - Messing gebürstet (23kt Gold)

28 765 980 Produktversion ab 3/13/2017

## Zertifikate

LGA_29 WRAS_2212 LGA_38

# Regenbrause mit Wandanbindung 300 x 240 mm - Messing gebürstet (23kt Gold)

28 765 980 Produktversion ab 3/13/2017

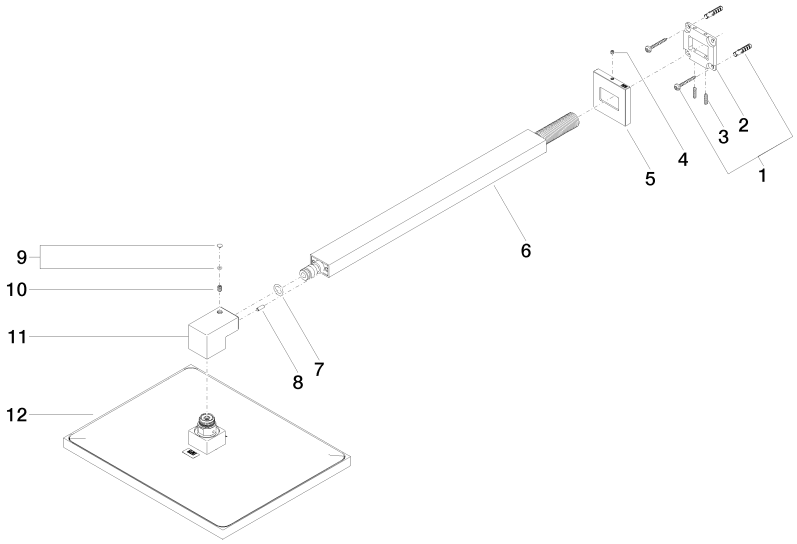


## Ersatzteilstückliste

| Nr. | Artikelnummer | Benennung | Verbaumenge | Lieferzeit |
|---|---|---|---|---|
| 1 | 04 30 31 032 00 90 | Befestigungssatz | 1 | 2 |
| 2 | 09 30 11 160 90 | Scheibe | 1 | 2 |
| 3 | 09 31 11 084 90 | Stift | 2 | 2 |
| 4 | 09 31 11 099 90 | Stift | 1 | 2 |
| 5 | 09 27 98 016-28 | Rosette | 1 | 20 |
| 6 | 04 28 22 247 20-28 | Rohr | 1 | 20 |
| 7 | 90 14 10 011 00 90 | Dichtung | 1 | 2 |
| 8 | 09 31 11 040 90 | Stift | 1 | 2 |
| 9 | 90 31 20 087 00-28 | Stopfen | 1 | 20 |
| 10 | 09 31 11 036 90 | Stift | 1 | 2 |
| 11 | 09 17 01 180-28 | Anschluss | 1 | 20 |
| 12 | 04 12 05 063 00-28 | Brause | 1 | 20 |