WATER FALL Schwallauslauf mit Einzelstrahlen für Wandmontage - Platin gebürstet

SERIENNEUTRAL

13 425 979 Produktversion ab 01.10.2023

- Ausladung 22 mm
- PEARLSTREAM
- Platte 240 mm x 60 mm
- Anschluss 1/2" ablängbar
- Steckanschluss-Montage
- Durchfluss max. 9,5 l/min (bei 3 Bar)

Platin gebürstet	13 425 979-06
Chrom	13 425 979-00
Platin	13 425 979-08
Dark Chrome	13 425 979-19
Light Gold	13 425 979-26
Light Gold gebürstet	13 425 979-27
Messing gebürstet (23kt Gold)	13 425 979-28
Schwarz matt	13 425 979-33
Bronze gebürstet	13 425 979-42
Champagne gebürstet (22kt Gold)	13 425 979-46
Champagne (22kt Gold)	13 425 979-47
Chrom gebürstet	13 425 979-93
Dark Platinum gebürstet	13 425 979-99

Empfohlenes Zubehör

UP-Wandwinkel - 35 085 970 90
- Min. Einbautiefe 90 mm
- Max. Einbautiefe 163 mm

Empfohlenes Zubehör

UP-Wandwinkel - 35 085 970 90
- Min. Einbautiefe 90 mm
- Max. Einbautiefe 163 mm

WATER FALL Schwallauslauf mit Einzelstrahlen für Wandmontage - Platin gebürstet

SERIENNEUTRAL

13 425 979 Produktversion ab 01.10.2023
mm [inches]

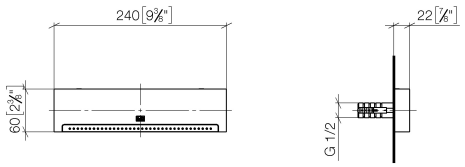

Durchflussdiagramm

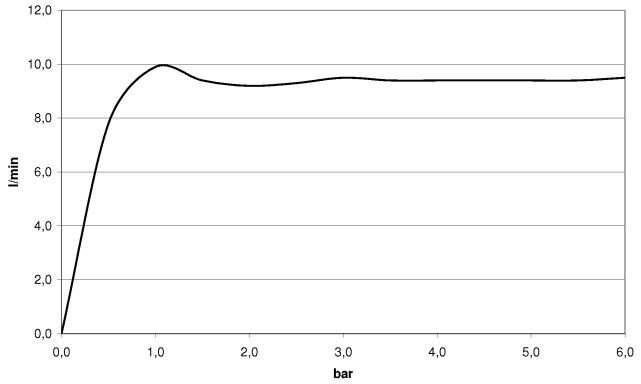

Wurfweitendiagramm

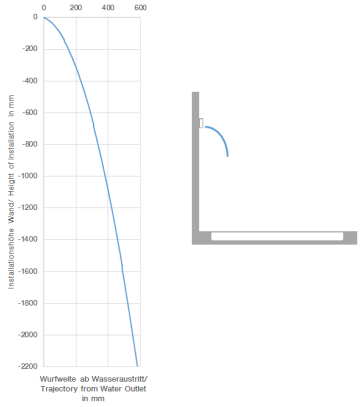

Codes & Standards

ASME A112.18.1	cUPC	DIN 4109	ISO 3822

Ü-Zeichen

Zertifikate und Nachhaltigkeit

LGA_19	IAPMO_4976

WATER FALL Schwallauslauf mit Einzelstrahlen für Wandmontage - Platin gebürstet

SERIENNEUTRAL

13 425 979 Produktversion ab 01.10.2023

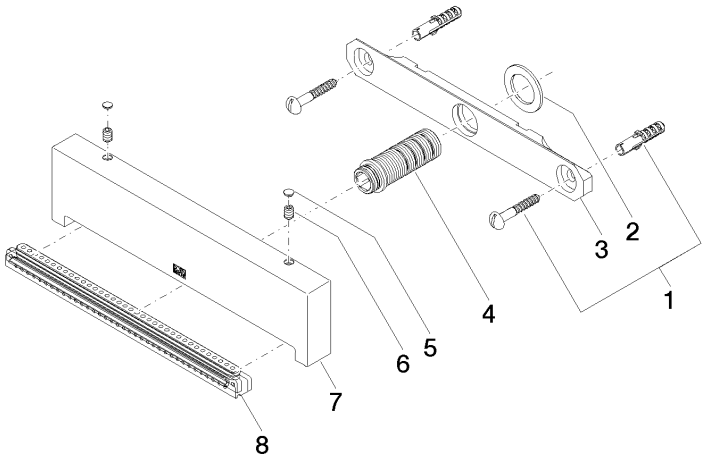

Ersatzteilstückliste

Nr.	Artikelnummer	Benennung	Verbaumenge	Lieferzeit
6	09 31 11 144 90	Stift	2,00	2
1	04 30 31 024 01 90	Befestigungssatz	1,00	2
8	90 29 03 071 00 90	Einsatz	1,00	2
2	09 14 05 009 90	Dichtung	1,00	2
3	09 17 97 053 90	Halter	1,00	2
5	90 31 20 087 00-06	Stopfen	1,00	10
4	90 24 03 199 00 90	Anschluss	1,00	2