META Zweiwege-Umstellung für Wannenrand- bzw. Fliesenrandmontage - Chrom

29 140 660 Produktversion ab 01.07.2023

- automatische Umstellung Wanne/Brause
- Bohrungsdurchmesser 32 mm
- Rosette Ø 60 mm
- Anschluss 1/2"
- Durchfluss max. 64,9 l/min bei 3 bar Fließdruck

Chrom	29 140 660-00
Platin gebürstet	29 140 660-06
Dark Chrome	29 140 660-19
Light Gold	29 140 660-26
Light Gold gebürstet	29 140 660-27
Schwarz matt	29 140 660-33
Bronze gebürstet	29 140 660-42
Champagne gebürstet (22kt Gold)	29 140 660-46
Champagne (22kt Gold)	29 140 660-47
Chrom gebürstet	29 140 660-93
Dark Platinum gebürstet	29 140 660-99

META Zweiwege-Umstellung für Wannenrand- bzw. Fliesenrandmontage - Chrom

29 140 660 Produktversion ab 01.07.2023

mm [inches]

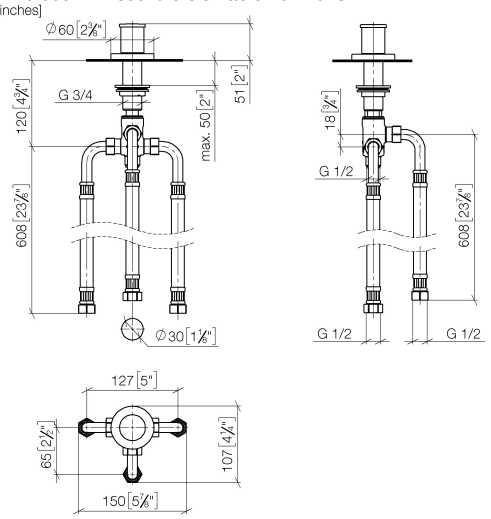

Durchflussdiagramm

Codes & Standards

ASME A112.18.1	cUPC	DIN 4109	ISO 3822
Scottish Water Byelaws	UK Water Supply Regulations	Ü-Zeichen	

29 140 660 Produktversion ab 01.07.2023

Zertifikate und Nachhaltigkeit

WRAS_1911	LGA_29	IAPMO_4976

META Zweiwege-Umstellung für Wannenrand- bzw. Fliesenrandmontage - Chrom

29 140 660 Produktversion ab 01.07.2023

Ersatzteile für die anderen Oberflächenvarianten finden Sie hier: Platin gebürstet

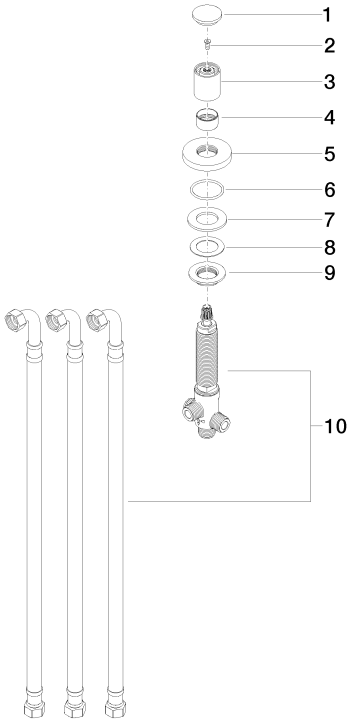

Ersatzteilstückliste

Nr.	Artikelnummer	Benennung	Verbaumenge	Lieferzeit
3	09 20 71 002-00	Griff	1,00	10
5	09 27 66 004-00	Rosette	1,00	10
8	09 14 40 002 90	Dichtung	1,00	2
10	90 17 09 051 00 90	Umstellung	1,00	2
9	09 23 10 004 90	Mutter	1,00	2
6	09 14 10 030 90	Dichtung	1,00	2
4	09 16 01 012-00	Ring	1,00	10
1	09 20 71 003-00	Griff	1,00	10
2	90 30 30 014 00 90	Schraube	1,00	2
7	09 14 05 014 90	Dichtung	1,00	2