META Waschtisch-Wand-Einhandbatterie ohne Ablaufgarnitur - Chrom gebürstet

META

36 805 661

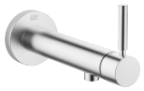

- Ausladung 160 mm
- starrer Auslauf
- runder luftangereicherter Strahl
- Bohrungsdurchmesser 60 mm
- Rosette Ø 78 mm
- Durchfluss Auslauf max. 5,7 l/min
- bleifrei
- mit Einpunktbefestigung

Chrom gebürstet	36 805 661-93
Chrom	36 805 661-00
Platin gebürstet	36 805 661-06
Dark Chrome	36 805 661-19
Light Gold	36 805 661-26
Light Gold gebürstet	36 805 661-27
Schwarz matt	36 805 661-33
Bronze gebürstet	36 805 661-42
Champagne gebürstet (22kt Gold)	36 805 661-46
Champagne (22kt Gold)	36 805 661-47
Dark Platinum gebürstet	36 805 661-99

Benötigtes Zubehör

UP-Wandbefestigung - 35 050 970 90
- Min. Einbautiefe 80 mm
- Max. Einbautiefe 105 mm

META Waschtisch-Wand-Einhandbatterie ohne Ablaufgarnitur - Chrom gebürstet

36 805 661

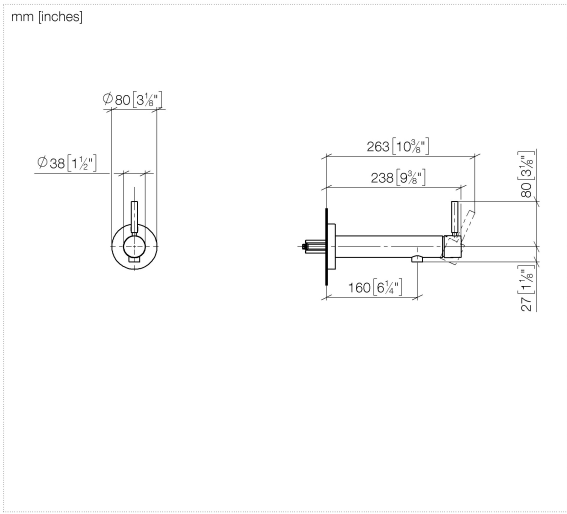

Durchflussdiagramm

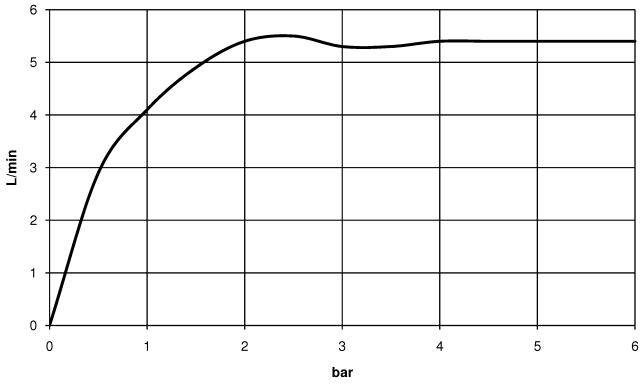

META Waschtisch-Wand-Einhandbatterie ohne Ablaufgarnitur - Chrom gebürstet

36 805 661

Produktversion ab 4/1/2024

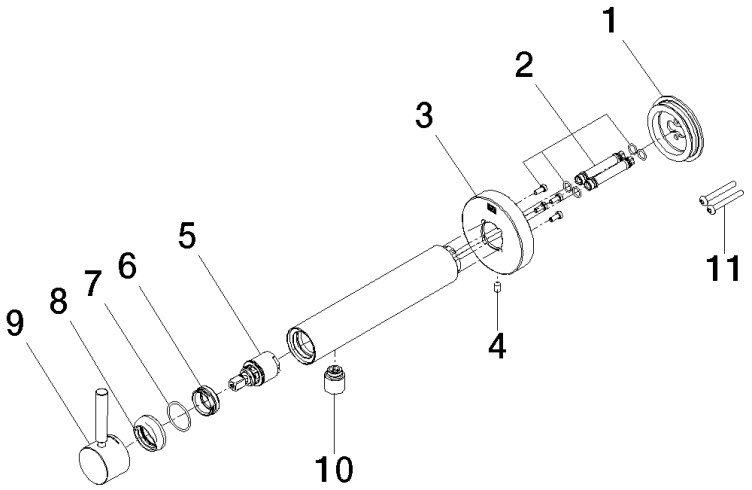

36 805 661

Ersatzteilstückliste

Produktversion ab 4/1/2024

Nr.	Artikelnummer	Benennung	Verbaumenge	Lieferzeit
	90 30 11 232 00 90	Scheibe	13	2