VAIA Zweiloch-Brückenbatterie für Spül-/ Profibrause - Messing gebürstet (23kt Gold)

19 825 809 Produktversion ab 01.07.2023

- Ausladung 241 mm
- schwenkbarer Auslauf 360°
- luftangereicherter Strahl
- Durchfluss max. 7 l/min bei 3 bar Fließdruck
- bleifrei
- Dieses Produkt leistet einen Beitrag zur Erfüllung der Vorgaben von nachhaltigen Gebäudezertifizierungen, z.B. LEED®, BREEAM®, DGNB

Zweiloch-Brückenbatterie nur zur Kombination mit Spül-/ Profibrause

Messing gebürstet (23kt Gold)	19 825 809-28
Chrom	19 825 809-00
Platin gebürstet	19 825 809-06
Platin	19 825 809-08
Messing (23kt Gold)	19 825 809-09
Dark Chrome	19 825 809-19
Schwarz matt	19 825 809-33
Bronze gebürstet	19 825 809-42
Champagne gebürstet (22kt Gold)	19 825 809-46
Champagne (22kt Gold)	19 825 809-47
Chrom gebürstet (Edelstahl-Look)	19 825 809-93
Dark Platinum gebürstet	19 825 809-99

Empfohlenes Zubehör

VAIA Spender mit Rosette - Messing gebürstet (23kt Gold) 82 434 809-28

VAIA Zweiloch-Brückenbatterie für Spül-/ Profibrause - Messing gebürstet (23kt Gold)

19 825 809 Produktversion ab 01.07.2023

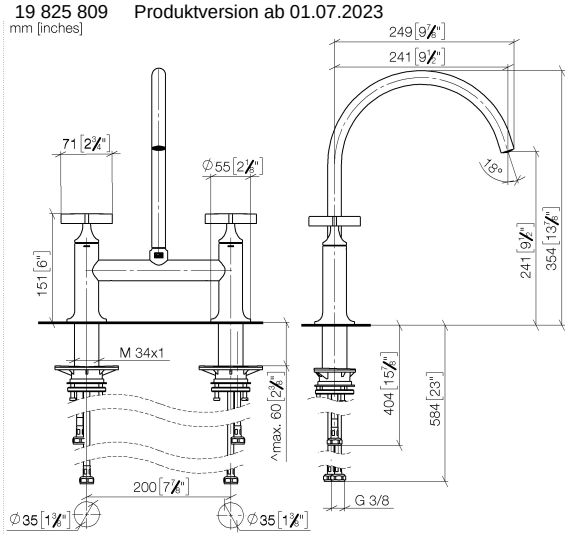

Durchflussdiagramm

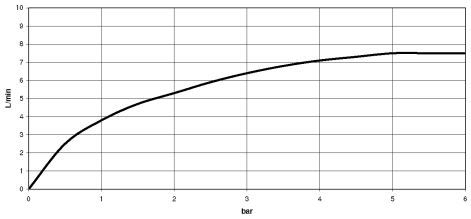

Codes & Standards

DIN 4109	ISO 3822	Ü-Zeichen

19 825 809 Produktversion ab 01.07.2023

Zertifikate und Nachhaltigkeit

LGA_38

VAIA Zweiloch-Brückenbatterie für Spül-/ Profibrause - Messing gebürstet (23kt Gold)

19 825 809 Produktversion ab 01.07.2023

Ersatzteile für die anderen Oberflächenvarianten finden Sie hier: Chrom

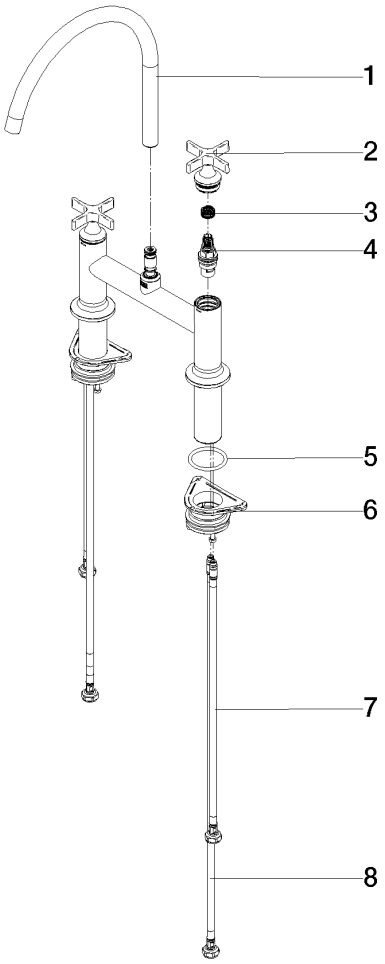

Ersatzteilstückliste

Nr.	Artikelnummer	Benennung	Verbaumenge	Lieferzeit
1	90 28 22 396 00-28	Auslauf	1,00	20
3	90 12 12 232 00 90	Rastbuchse	2,00	2
2	90 20 80 036 00-28	Griff	2,00	20
4	90 90 03 131 00 90	Oberteil	2,00	2
7	04 30 04 100 00 90	Schlauch	2,00	2
5	90 14 10 043 00 90	Dichtung	2,00	2
6	04 30 11 040 00 90	Befestigungssatz	2,00	2
8	04 30 04 101 00 90	Schlauch	2,00	2