VAIA Batteria arcata a due fori con gruppo doccetta lavello - Ottone (Oro 23k)

ST 110 202 1809

- sporgenza 241 mm
- bocca girevole 360°
- Getto con aria e getto a doccia
- Flessibile doccetta trecciato 1500mm
- deviatore automatico bocca/doccetta
- testina doccetta con sistema anticalcare
- portata max 7 l/min a una pressione idraulica di 3 bar
- senza piombo
- Questo prodotto può aiutare un edificio a soddisfare i requisiti dei Green Building Rating Systems, ad es. LEED®, BREEAM®, DGNB

Ottone (Oro 23k)	ST 110 202 1809-09
Cromato	ST 110 202 1809-00
Platinato spazzolato	ST 110 202 1809-06
Platinato	ST 110 202 1809-08
Dark Chrome	ST 110 202 1809-19
Ottone spazzolato (Oro 23k)	ST 110 202 1809-28
Nero opaco	ST 110 202 1809-33
Champagne spazzolato (Oro 22k)	ST 110 202 1809-46
Champagne (Oro 22k)	ST 110 202 1809-47
Cromo spazzolato	ST 110 202 1809-93
Dark Platinum spazzolato	ST 110 202 1809-99

Componenti singoli di questo set

Per questo set sono necessari i seguenti componenti

1x 19 815 809-09

1x 27 718 809-09

VAIA Batteria arcata a due fori con gruppo doccetta lavello - Ottone (Oro 23k)

ST 110 202 1809

- sporgenza 241 mm
- bocca girevole 360°
- Getto con aria
- portata max 7 l/min a una pressione idraulica di 3 bar
- senza piombo
- Questo prodotto può aiutare un edificio a soddisfare i requisiti dei Green Building Rating Systems, ad es. LEED®, BREEAM®, DGNB

Ottone (Oro 23k)	19 815 809-0
Cromato	19 815 809-0
Platinato spazzolato	19 815 809-0
Platinato	19 815 809-0
Dark Chrome	19 815 809-1
Ottone spazzolato (Oro 23k)	19 815 809-2
Nero opaco	19 815 809-3
Champagne spazzolato (Oro 22k)	19 815 809-4
Champagne (Oro 22k)	19 815 809-4
Cromo spazzolato	19 815 809-9
Dark Platinum spazzolato	19 815 809-9

VAIA Batteria arcata a due fori con gruppo doccetta lavello - Ottone (Oro 23k)

ST 110 202 1809

)9

)0

)6

)8

.9

:8

:3

:6

:7

)3

)9

Prodotti complementari

	VAIA Dispenser con rosetta - Ottone (Oro 23k)	82 434 809-09

VAIA Batteria arcata a due fori con gruppo doccetta lavello - Ottone (Oro 23k)

ST 110 202 1809

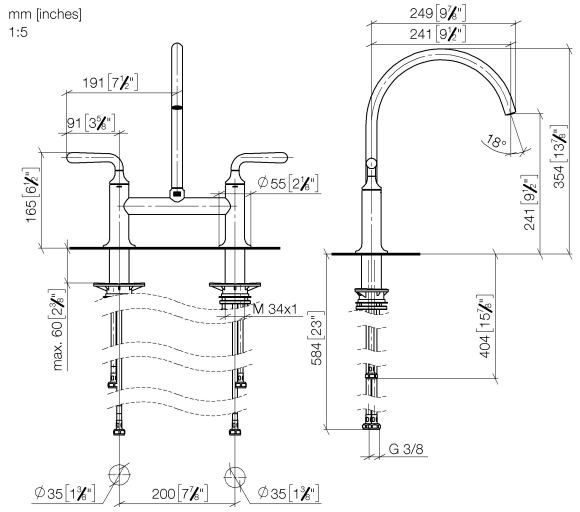

Diagramma di portata

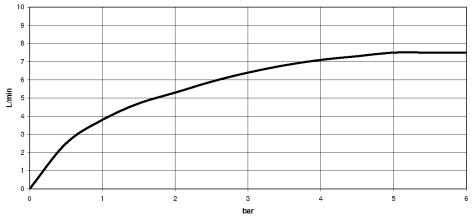

Certificati

LGA_38

ST 110 202 1809

Codes & Standards

DIN 4109	ISO 3822	Ü-Zeichen

ST 110 202 1809

VAIA Batteria arcata a due fori con gruppo doccetta lavello - Ottone (Oro 23k)

ST 110 202 1809

Versione del prodotto da 7/1/2023

Parts for other finishes can be found here: Cromato

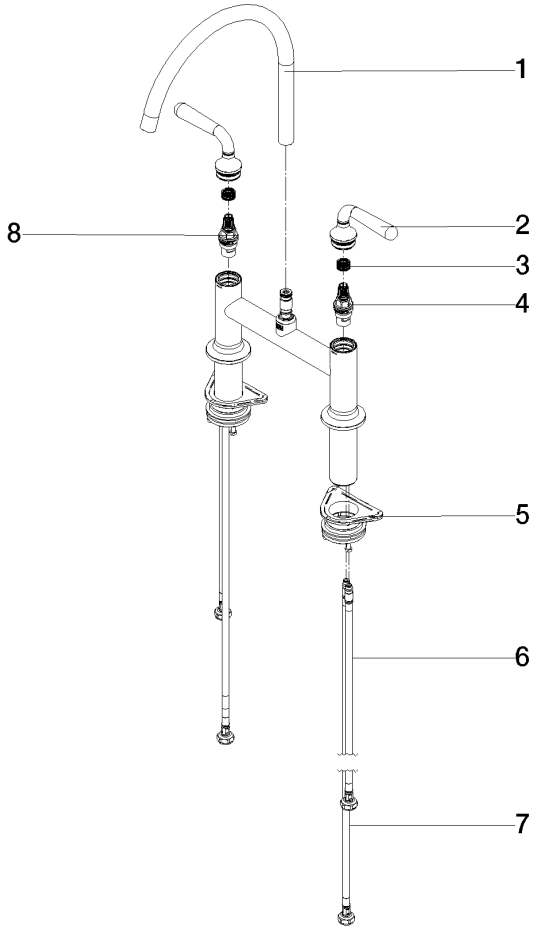

ST 110 202 1809

Elenco delle parti di ricambio

Versione del prodotto da 7/1/2023

N.	Codice articolo	Denominazione	Quantità necessaria	Tempo di produzione
	90 28 22 396 00-09	bocca di erogazione	13	-

Il pezzo di ricambio non può più essere ordinato, si prega di ordinare l'articolo sostitutivo

VAIA Batteria arcata a due fori con gruppo doccetta lavello - Ottone (Oro 23k)

ST 110 202 1809

- con rosetta tonda
- Getto a doccia
- deviatore automatico bocca/doccetta
- altezza rubinetteria 171 mm
- diametro foro doccetta lavello 32mm
- Flessibile doccetta trecciato 1500mm
- testina doccetta con sistema anticalcare
- senza piombo
- Questo prodotto può aiutare un edificio a soddisfare i requisiti dei Green Building Rating Systems, ad es. LEED®, BREEAM®, DGNB

Abbinabile soltanto al 33810809, 33826809, 19815809, 19825809.

Sistema di sicurezza antiriflusso.

è possibile una fuoriuscita di acqua residua dalla doccia dopo la chiusura.

Comando posizionabile liberamente.

Ottone (Oro 23k)	27 718 809-0
Cromato	27 718 809-0
Platinato spazzolato	27 718 809-0
Platinato	27 718 809-0
Dark Chrome	27 718 809-1
Ottone spazzolato (Oro 23k)	27 718 809-2
Nero opaco	27 718 809-3
Champagne spazzolato (Oro 22k)	27 718 809-4
Champagne (Oro 22k)	27 718 809-4
Cromo spazzolato	27 718 809-9
Dark Platinum spazzolato	27 718 809-9

VAIA Batteria arcata a due fori con gruppo doccetta lavello - Ottone (Oro 23k)

ST 110 202 1809

)9

)0

)6

)8

.9

:8

:3

:6

:7

)3

)9

VAIA Batteria arcata a due fori con gruppo doccetta lavello - Ottone (Oro 23k)

ST 110 202 1809

mm [inches]

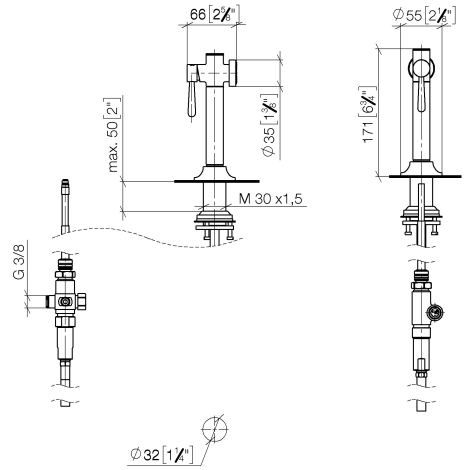

Diagramma di portata

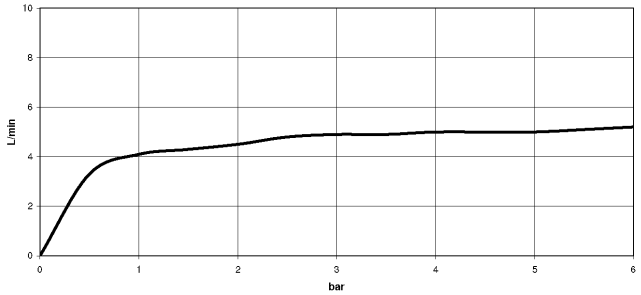

Certificati

LGA_38

ST 110 202 1809

Codes & Standards

DIN 4109	ISO 3822	Ü-Zeichen

ST 110 202 1809

VAIA Batteria arcata a due fori con gruppo doccetta lavello - Ottone (Oro 23k)

ST 110 202 1809

Versione del prodotto da 7/1/2023

Parts for other
finishes can be found
here: Cromato

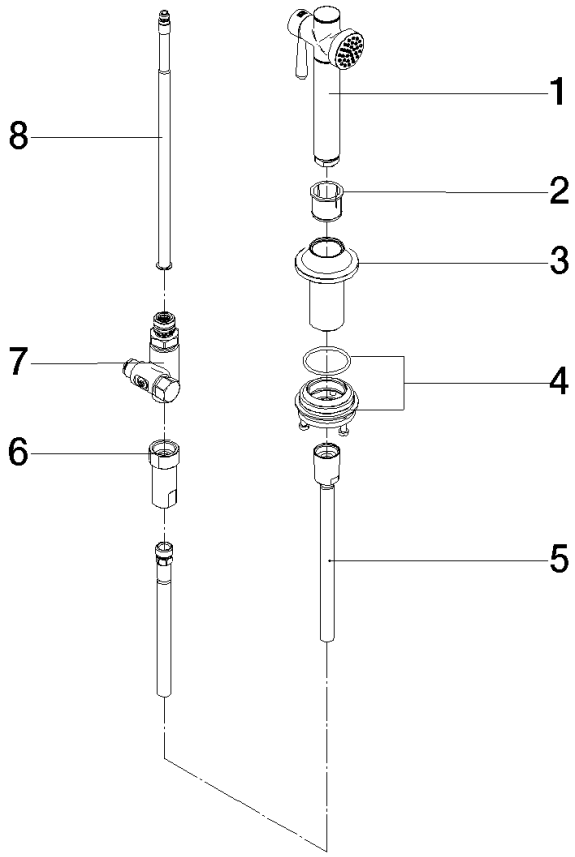

Elenco delle parti di ricambio

Versione del prodotto da 7/1/2023

N.	Codice articolo	Denominazione	Quantità necessaria	Tempo di produzione
	90 12 11 096 12-09	doccia	8	-

Il pezzo di ricambio non può più essere ordinato, si prega di ordinare l'articolo sostitutivo