Batería monomando empotrada con conexión integrada de ducha con juego de ducha - Cromo

TARA

ST 050 205 6660

Encaja con: TARA, META

- Roseta Ø 78 mm
- Flexo metálico 1750mm con bloqueo de giro integrado
- Barra a pared con soporte deslizante
- Ajustable en tres o bien cinco posiciones: COMPACT RAIN, COMPACT SOFT FLOW, COMPACT AQUAPRESSURE FLOW, caudal máx. l/min (a 3 bares)
- Alcachofa de ducha Ø 100mm

Protección contra reflujo.

Cromo	ST 050 205 6660-00
Platino cepillado	ST 050 205 6660-06
Platino	ST 050 205 6660-08
Dark Chrome	ST 050 205 6660-19
Latón cepillado (Oro 23k)	ST 050 205 6660-28
Negro mate	ST 050 205 6660-33
Bronce cepillado	ST 050 205 6660-42
Champagne cepillado (Oro 22k)	ST 050 205 6660-46
Champagne (Oro 22k)	ST 050 205 6660-47
Cromo cepillado	ST 050 205 6660-93
Dark Platinum cepillado	ST 050 205 6660-99

Componentes individuales de este set

Necesita los siguientes componentes para este set

1x 28 018 979-00

1x 36 013 660-00

Batería monomando empotrada con conexión integrada de ducha con juego de ducha - Cromo

TARA

ST 050 205 6660

- Ajustable en tres o bien cinco posiciones: COMPACT RAIN, COMPACT SOFT FLOW, COMPACT AQUAPRESSURE FLOW, caudal máx. 15 l/min (a 3 bares)
- Con sistema antical
- Alcachofa de ducha Ø 100mm
- Racor 1/2"
- Función de: 7 l/min

Protección contra reflujo.

Encaja con: IMO, LULU, MADISON, MEM, TARA, CL.1, LISSÉ, VAIA, META, CYO

Cromo	28 018 979-0
Cromo	28 018 979-00 001
Platino cepillado	28 018 979-0
Platino cepillado	28 018 979-06 001
Platino	28 018 979-0
Platino	28 018 979-08 001
Dark Chrome	28 018 979-1
Dark Chrome	28 018 979-19 001
Oro claro	28 018 979-26 001
Oro claro	28 018 979-2
Oro claro cepillado	28 018 979-27 001
Oro claro cepillado	28 018 979-2
Latón cepillado (Oro 23k)	28 018 979-2
Latón cepillado (Oro 23k)	28 018 979-28 001
Negro mate	28 018 979-3
Negro mate	28 018 979-33 001
Bronce cepillado	28 018 979-42 001
Bronce cepillado	28 018 979-4
Champagne cepillado (Oro 22k)	28 018 979-4
Champagne cepillado (Oro 22k)	28 018 979-46 001
Champagne (Oro 22k)	28 018 979-4
Champagne (Oro 22k)	28 018 979-47 001
Cromo cepillado	28 018 979-9
Cromo cepillado	28 018 979-93 001
Dark Platinum cepillado	28 018 979-9
Dark Platinum cepillado	28 018 979-99 001

Batería monomando empotrada con conexión integrada de ducha con juego de ducha - Cromo

TARA

ST 050 205 6660

)0

.0

)6

.0

)8

.0

.9

.0

.0

:6

.0

:7

:8

.0

:3

.0

.0

:2

:6

.0

:7

.0

)3

.0

)9

.0

Batería monomando empotrada con conexión integrada de ducha con juego de ducha - Cromo

TARA

ST 050 205 6660

Batería monomando empotrada con conexión integrada de ducha con juego de ducha - Cromo

TARA

ST 050 205 6660

Batería monomando empotrada con conexión integrada de ducha con juego de ducha - Cromo

ST 050 205 6660
mm [inches]

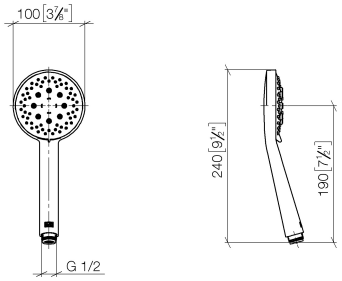

Diagrama de flujo

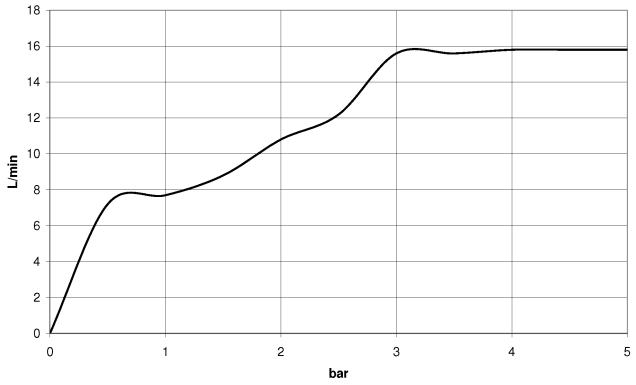

Certificado

WRAS_2210	DVGW_DW-6517DN0	LGA_29

Códigos y Estándares

DIN 4109	EN 1112	ISO 3822	Scottish Water Byelaws
UK Water Supply Regulations	Ü-Zeichen		

Batería monomando empotrada con conexión integrada de ducha con juego de ducha - Cromo

ST 050 205 6660

ST 050 205 6660

Versión del producto de 4/1/2024

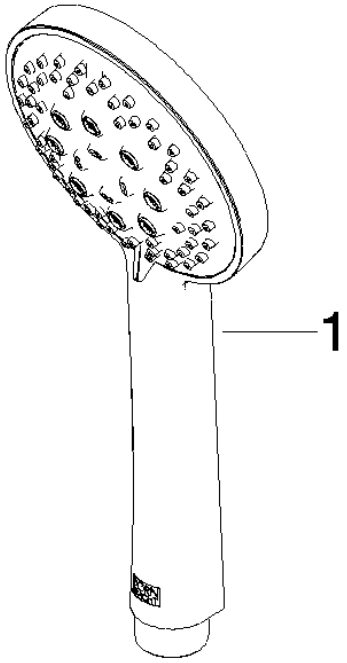

ST 050 205 6660

Lista de piezas de recambios

Versión del producto de 4/1/2024

N°	Número de artículo	Denominación	Cantidad de montaje	Plazo de entrega
	09 23 01 039 90	tamiz	1	2

Batería monomando empotrada con conexión integrada de ducha con juego de ducha - Cromo

TARA

ST 050 205 6660

Encaja con: TARA, META

- Roseta Ø 78 mm
- Flexo metálico 1750mm con bloqueo de giro integrado
- Barra a pared con soporte deslizante

Ester artículo no incluye ducha de mano!

Protección contra reflujo.

El artículo no se puede extender, asegúrese de observar la profundidad de montaje!

Ester artículo no incluye ducha de mano!

Protección contra reflujo.

El artículo no se puede extender, asegúrese de observar la profundidad de montaje!

Cromo	36 013 660-0
Platino cepillado	36 013 660-0
Platino	36 013 660-0
Dark Chrome	36 013 660-1
Oro claro cepillado	36 013 660-2
Latón cepillado (Oro 23k)	36 013 660-2
Negro mate	36 013 660-3
Champagne cepillado (Oro 22k)	36 013 660-4
Champagne (Oro 22k)	36 013 660-4
Cromo cepillado	36 013 660-9
Dark Platinum cepillado	36 013 660-9

Batería monomando empotrada con conexión integrada de ducha con juego de ducha - Cromo

ST 050 205 6660

0

6

8

9

7

8

3

6

7

3

9

Complementos necesarios

Fijación mural empotrada -
●Profundidad de montaje máx. 103 mm
●Profundidad de montaje mín. 78 mm

35 003 970 90

Complementos necesarios

Ducha de mano FlowReduce - Cromo

28 012 979-00 0010

Complementos necesarios

Ducha de mano - Cromo

28 016 979-00

Complementos necesarios

Ducha de mano - Cromo

28 018 979-00

Complementos necesarios

GENÉRICOS Ducha de mano - Cromo

28 029 979-00 0010

Complementos necesarios

GENÉRICOS Ducha de mano - Cromo

28 025 979-00 0010

Complementos necesarios

Ducha de mano FlowReduce - Cromo

28 016 979-00 0010

Complementos necesarios

Ducha de mano - Cromo

28 017 979-00

Complementos necesarios

Ducha de mano - Cromo

28 012 979-00

Complementos necesarios

Ducha de mano FlowReduce - Cromo

28 018 979-00 0010

Complementos necesarios

GENÉRICOS Ducha de mano - Cromo

28 029 979-00

Complementos necesarios

GENÉRICOS Ducha de mano - Cromo

28 027 979-00 0010

Batería monomando empotrada con conexión integrada de ducha con juego de ducha - Cromo

ST 050 205 6660

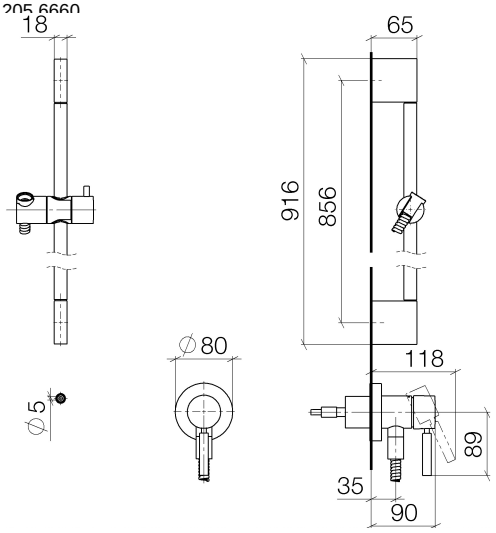

Certificado

Belgaqua_21-025-2 LGA_29 WRAS_2011

Códigos y Estándares

DIN 4109	EN 1717	ISO 3822	Scottish Water Byelaws
UK Water Supply Regulations	Ü-Zeichen		

Batería monomando empotrada con conexión integrada de ducha con juego de ducha - Cromo

TARA

ST 050 205 6660

Versión del producto de 10/1/2023

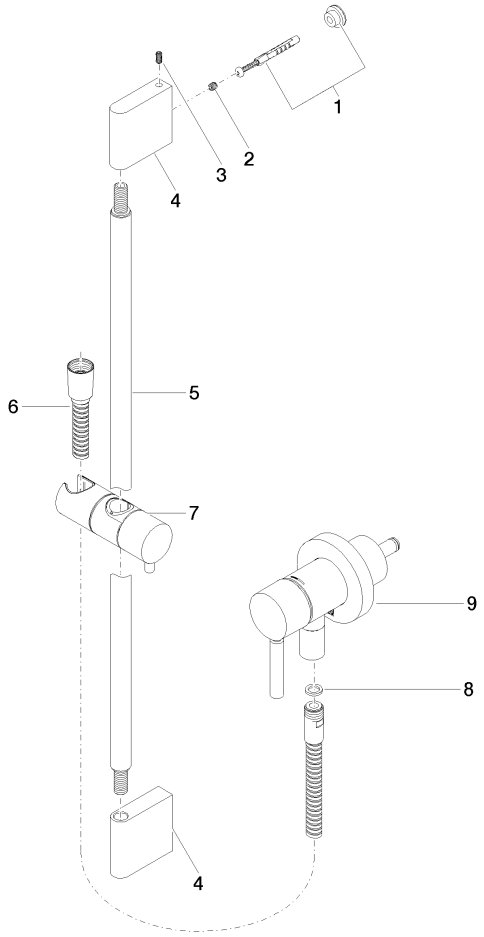

ST 050 205 6660

Lista de piezas de recambios

Versión del producto de 10/1/2023

N°	Número de artículo	Denominación	Cantidad de montaje	Plazo de entrega
	05 17 20 726 02 90	juego de fijación	12	2